calpeda

Sezione - Cross section - Schnittzeichnung - Section - Sección - Sektion

MXA

MXA 203 MXA 403
MXA 204 MXA 404
MXA 205 MXA 405

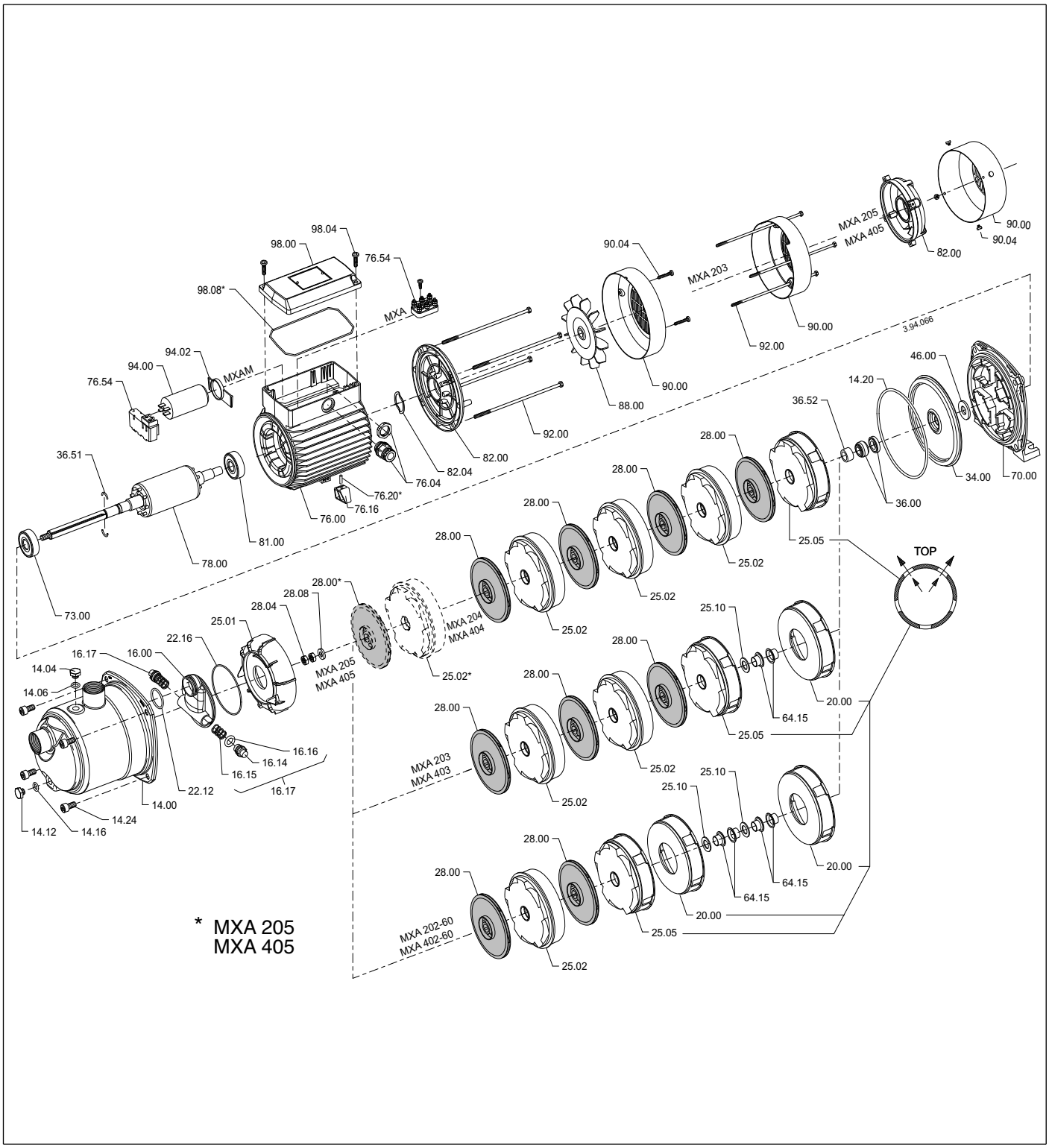

* MXA 205
MXA 405