Cabina / Cabin

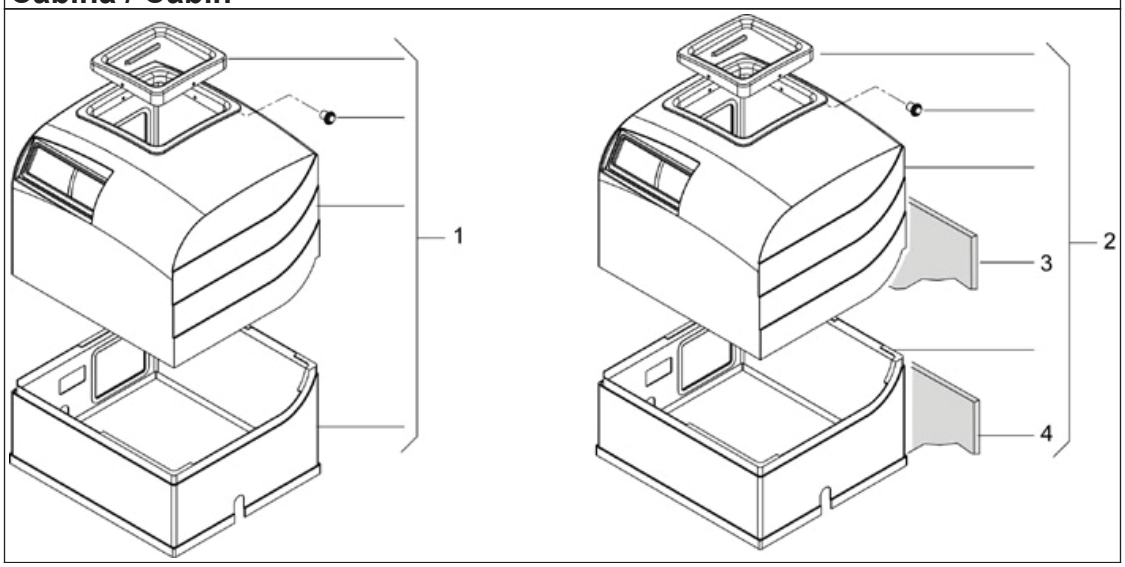

Представитель FINI в России: ООО "Рутектор", г. Москва
+7 (495) 660-00-69 info@rutector.ru